AB ARBOGA MASKINER

Sprängritning över borrhuvudet till radialborrmaskinerna ER 1830 och ER 830.

Exploded view of the head for Radial Drilling Machines ER 1830 and ER 830.

640109

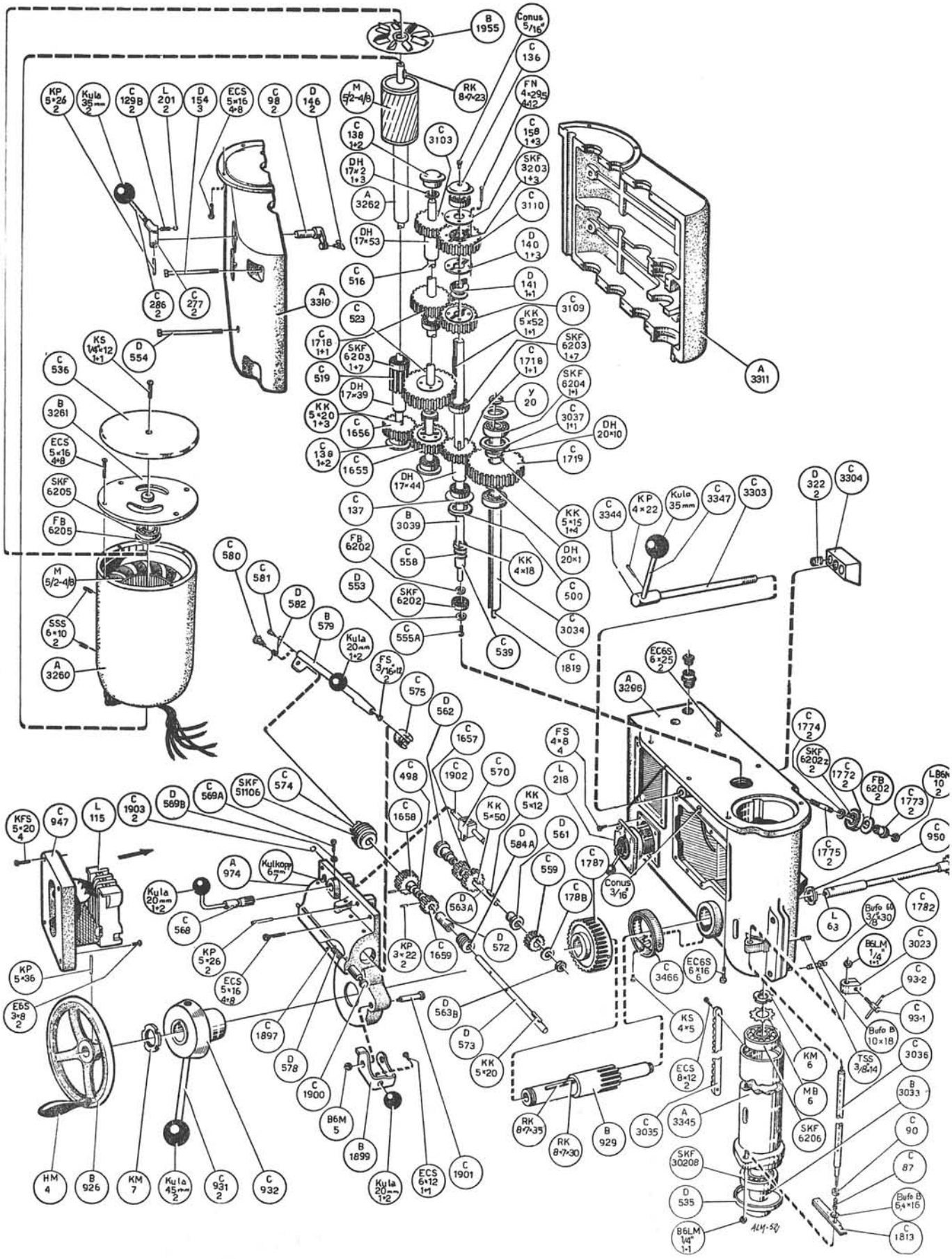

ARBOGA BOKTRYCKERI AB 672086

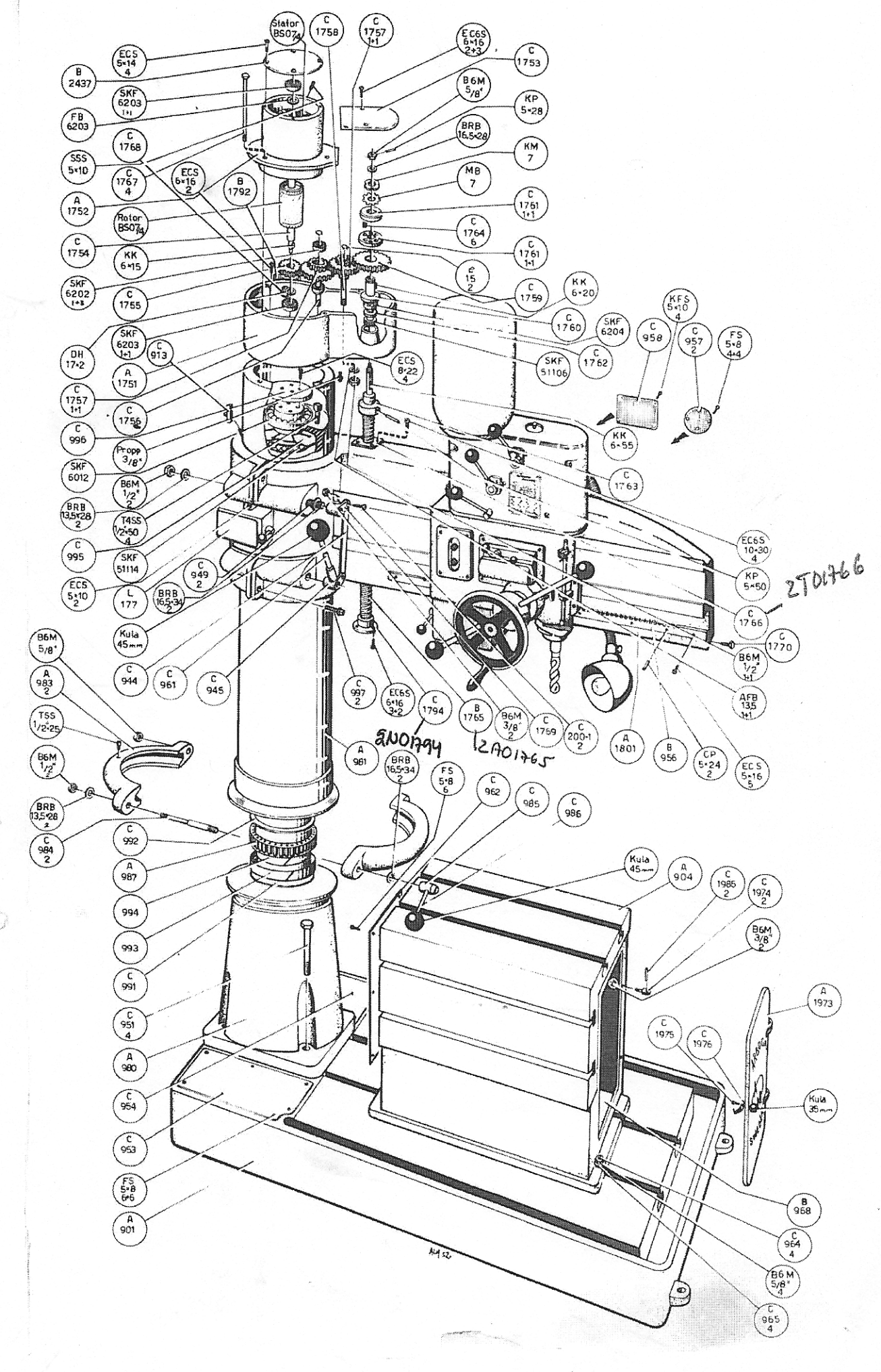
Stator BS07/4
C 1758
C 1757 1+1
ECS 5×14 4
B 2437
SKF 6203 1+1
FB 6203
C 1768
SSS 5×10
C 1767 4
ECS 6×16 2
B 1792
A 1752
Rotor BS07/4
C 1754
KK 6×15
SKF 6202 1+1
C 1765
SKF 6203 1+1
DH 17×2
C 913
A 1751
C 1757 1+1
C 1756
C 996
Propp 3/8"
SKF 6012
B6M 1/2" 2
BRB 13,5×28 2
T4SS 1/2×50 4
C 995
SKF 51114
ECS 5×10 2
L 177
BRB 16,5×34 2
C 949 2
Kula 45mm
C 944
C 961
C 945
B6M 5/8"
A 983 2
TSS 1/2×25
B6M 1/2" 2
BRB 13,5×28 2
C 984 2
C 992
A 987
994
993
C 991
C 951 4
A 980
C 954
C 953
FS 5×8 6×6
A 901
ECS 6×16 2×3
C 1753
B6M 5/8"
KP 5×28
BRB 16,5×28
KM 7
MB 7
C 1761 1+1
C 1764 6
C 1761 1+1
C 15 2
C 1759
KK 6×20
C 1760
SKF 6204
C 1762
SKF 51106
ECS 8×22 4
C 958
KFS 5×10 4
C 957 2
FS 5×8 4×4
KK 6×55
C 1763
EC6S 10×30 4
KP 5×50
2T01766
C 1766
C 1770
B6M 1/2" 1+1
AFB 13,5 1+1
ECS 5×16 5
CP 5×24 2
B 956
A 1801
C 200-1 2
C 1769
B6M 3/8" 2
B 1765
C 1794
2A01794
1ZA01765
EC6S 6×16 3×2
C 997 2
A 981
BRB 16,5×34 2
FS 5×8 6
C 962
C 985
C 986
Kula 45mm
A 904
C 1985 2
C 1974 2
B6M 3/8" 2
A 1973
C 1975
C 1976
Kula 35mm
B 968
C 964 4
B6M 5/8" 4
C 965 4